PRESOIL
SEED & MACHINES TECHNOLOGIES

KATALOG

2016

JAKOŚĆ PRAKTYCZNIE WYPRACOWANA

PRESOIL
SEED & MACHINES TECHNOLOGIES

O PRESOIL

Firma PRESOIL od 1999 roku zajmuje się produkcją urządzeń do produkcji i oczyszczania olejów roślinnych. Firma posiada ogromne możliwości w dziedzinie produkcji urządzeń i maszyn oraz dysponuje doświadczonym zespołem technologów, instalatorów i innych współpracowników. Posiadamy biura i zakłady w Polsce i na Ukrainie.

W swojej pracy dążymy do tego, aby na wszystkich poziomach technologicznych otrzymywać maksymalną jakość gotowego produktu końcowego przy minimalnej wartości przerabianego surowca.

Co roku pojawiają się u nas nowe oferty urządzeń w następujących działach:
- otrzymywanie olejów roślinnych metodą tłoczenia,
- ekstruzja soi, roślin ziarnistych i innych produktów (w tym także przetwórstwo odpadów zwierzęcych),
- miniekstrudery i minitłocznie dla małych przedsiębiorstw,
- produkcja peletu i brykietu (z drewna i odpadów drzewnych),
- urządzenia oczyszczające,
- urządzenia transportowe.

Oferujemy własną produkcję:
- olej roślinny,
- makuch,
- ekstrudat (inne produkty ekstruzji),
- pellety,
- brykiety.

Proponujemy następujące usługi:
- opracowanie linii technologicznych pod potrzeby klienta,
- usługi projektowe,
- montaż,
- prace rozruchowe,
- modernizacja i remont istniejących obiektów,
- prace naprawcze,
- na zamówienie klienta przygotowujemy kompletną dokumentację do celów kredytowych i leasingowych.

W produkcji maszyn używamy części o wysokiej wytrzymałości (np. robocza część wytłaczarki jest w całości z metalu). Nieustannie pracujemy nad ulepszaniem konstrukcji i wytrzymałości produkowanych urządzeń. Produkowany sprzęt podlega gwarancji i ma zapewniony stały serwis.

Dla stałych klientów oferujemy atrakcyjne rabaty.

Nasz zespół zawsze chętnie odpowie na wszelkie pytania dotyczące proponowanego sprzętu i pomoże znaleźć najlepsze rozwiązanie dla osiągnięcia zamierzonego celu.

Adres biura:

ul. Wszystkich Świętych 5/3
61-843 Poznań
kom: +48 514-372-709
fax: +48 780-074-614
biuro@presoil.pl

Adres magazynu:

ul. Gospodarska 5
61-313 Poznań

Metoda wytłaczania oleju na zimno

Tłoczenie metodą na zimno to proces bez ogrzewania wstępnego nasion oleistych

- Niska zawartość fosforu
- Niskie zużycie prądu
- Nie wymagająca dużej powierzchni

Opracowywane nasiona oleiste

Model	Wydajność (T/dobę)	Wymiary (mm)	Masa (kg)	Moc silnika
Wytłaczarka M-500	15 T	1200*3400*1600	2400	11 kw
Wytłaczarka M-700	18 T	1200*3400*1600	2500	15 kw
Wytłaczarka M-1000	25 T	1400*4200*1600	3800	22 kw
Wytłaczarka M-1500	40 T	1400*4500*1600	4200	22-30 kw
Wytłaczarka M-2000	50 T	1400*4700*1800	5000	30-37 kw
Wytłaczarka M-3000	75 T	1600*5300*1800	6700	45 kw
Wytłaczarka M-4000	100 T	1800*5900*2000	8000	55 kw

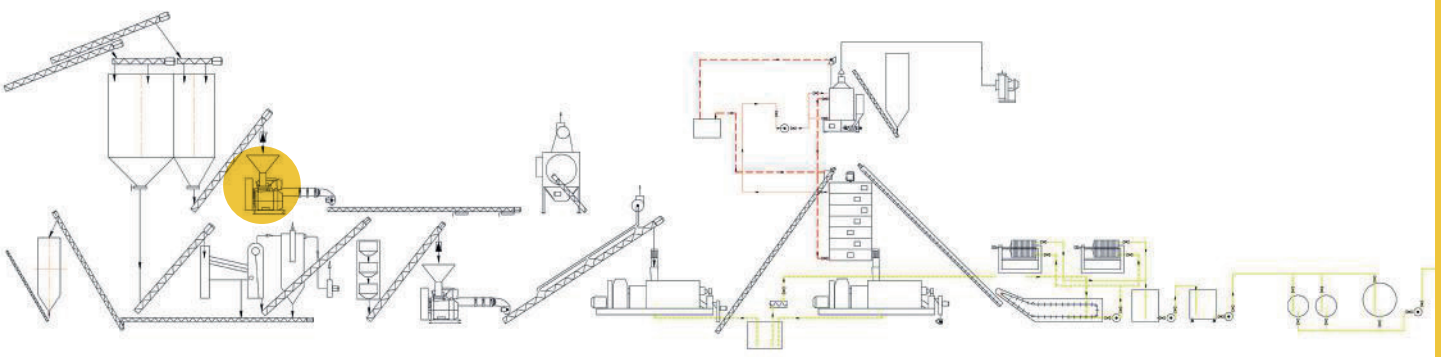

Wytłaczania metodą na gorąco

PRAŻALNIK DLA NASION

- Nasiona słonecznika (mokre i suche).
- Orzechy (ziemne, migdały, laskowe, nerkowca, pistacjowe).
- Ziarno dla produkcji rolniczej.

Ten model prażalnika wykorzystywany jest do suszenia wilgotnych i prażenia wstępnie przetworzonych produktów sypkich takich, jak orzechy, ziarno, nasiona i pistacje.

Proces prażenia zachodzi w efekcie równomiernego podgrzania dna prażalnika i mieszania produktu. Łopatki mieszalnika posiadają minimalny odstęp od dna maszyny, dzięki czemu następuje dokładne przemieszanie produktu i jego równomierne prażenie.

Tłoczenie metodą na ciepło to proces z ogrzewaniem wstępnym nasion oleistych

- Większy stopien uzysku
- Większa stopień zawartośd fosforu w oleju
- Większe zużycie energii

Typ ekstrudera dla oleju	MODEL	MODEL	MODEL	MODEL
Przybliżony przerób surowca, kg/h*	8-18 kg/h	20-40 kg/h	20-47 kg/h	40-70 kg/h
Przybliżony uzysk oleju, gal/h*	1-3 gal/h	2-5 gal/h	3-7 gal/h	4-11 gal/h
Przybliżony uzysk oleju, litr/h*	3,5-11 L/h	7-18 L/h	11-28 L/h	20-41 L/h
Przybliżony % ekstracji oleju*	70-90+%	70-90+%	70-90+%	70-90+%
Zasilanie	220/240 V	220/240 V	220/240 V	220/240 V
Fazowość	jednofazowy	jednofazowy	jednofazowy	jednofazowy
Częstotliwość	50 hz	50 hz	50 hz	50 hz
Moc	1,5 kW	2,5 kW	2,2 kW	2,2 kW
Natężenie prądu	8,7 A	16 A	16 A	16 A
Waga transportowa	87 kg	136 kg	146 kg	167 kg
Rozmiar skrzyni	80*60*62 cm	124*81*76 cm	124*81*76 cm	124*81*76 cm

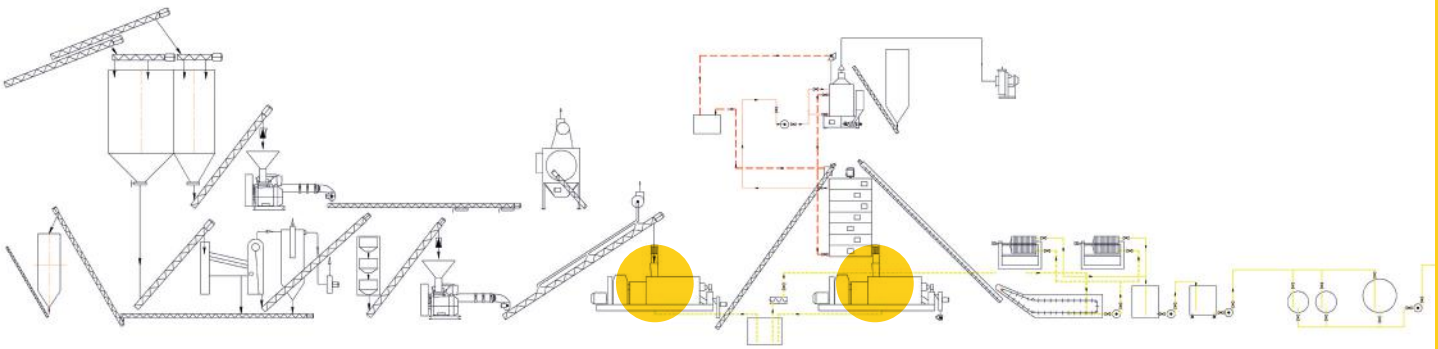

Prasy do oleju

PRASA TŁOCZENIA WTÓRNEGO

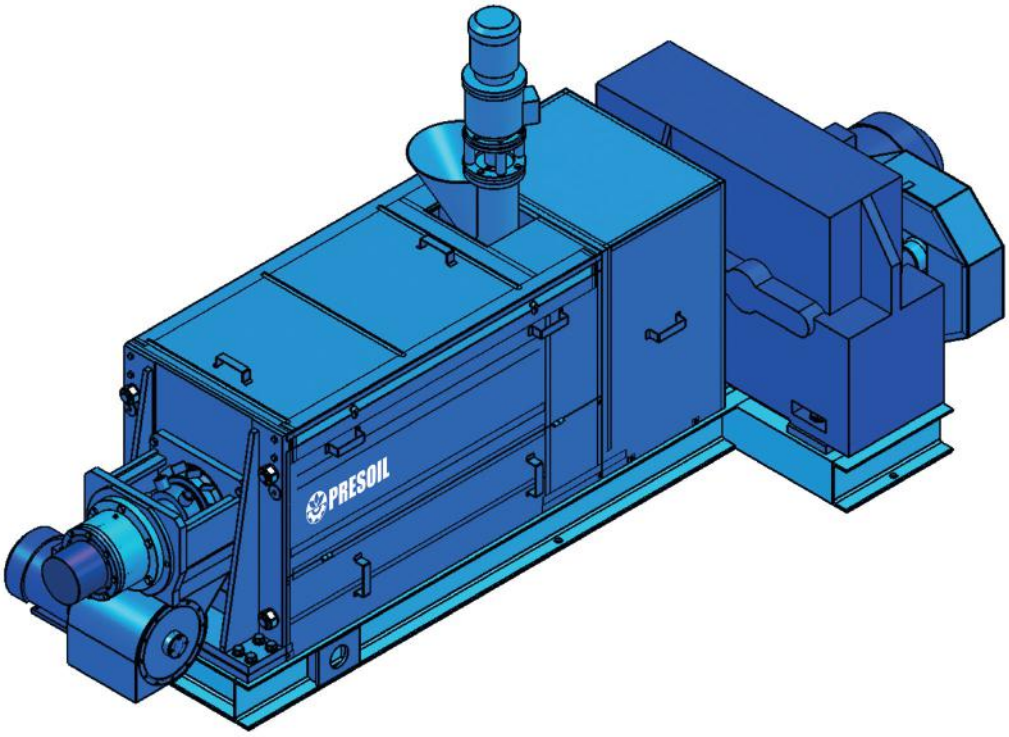

Model	Wydajność (T/doba)	wymiary, mm	waga
Prasa tłoczenia wtórnego PO-500	15	1200*3400*1600	2400
Prasa tłoczenia wtórnego PO-700	18	1400*3400*1600	2500
Prasa tłoczenia wtórnego PO-1000	25	1800*5900*2000	5500
Prasa tłoczenia wtórnego PO-1500	40	1600*4500*1600	6300

PRASA PIERWSZEGO TŁOCZENIA

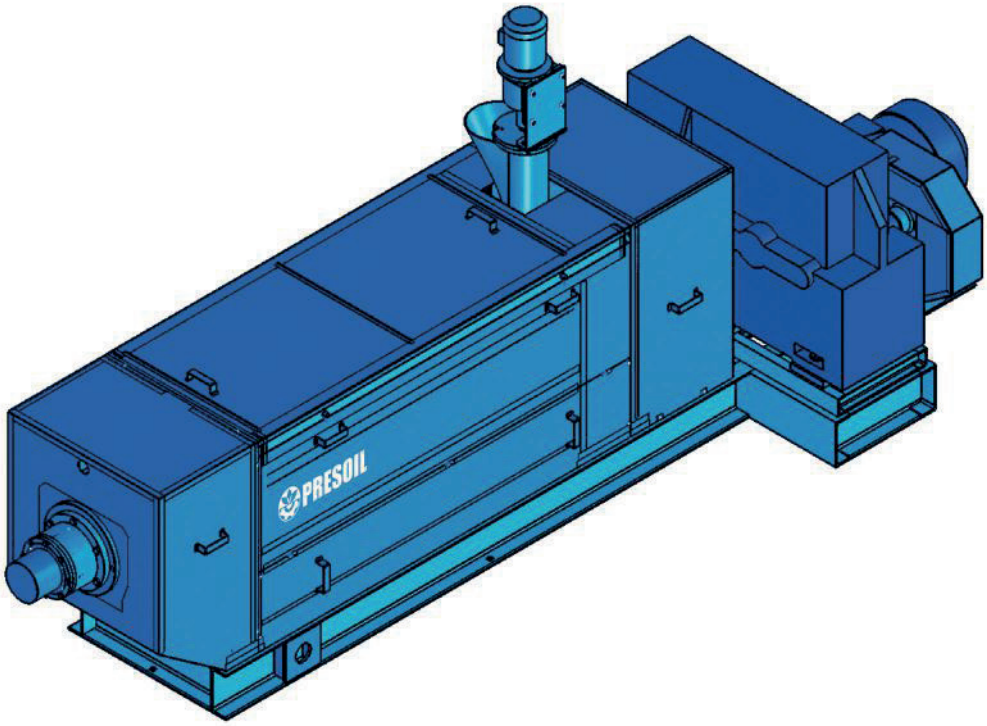

Model	Wydajność (T/doba)	wymiary (mm)	waga (kg)	Moc (kW)
Prasa pierwszego tłoczenia PO-500	15	3435*1155*1350	2400	11
Prasa pierwszego tłoczenia PO-700	18	3435*1155*1350	2800	15
Prasa pierwszego tłoczenia PO-1000	25	1400*4200*1600	3800	22
Prasa pierwszego tłoczenia PO-1500	40	1400*4200*1600	4200	23-30
Prasa pierwszego tłoczenia PO-2000	50	1400*4200*1600	5000	30-37
Prasa pierwszego tłoczenia PO-3000	75	1600*5300*1800	6700	45
Prasa pierwszego tłoczenia PO-4000	100	1800*5900*2000	8000	55

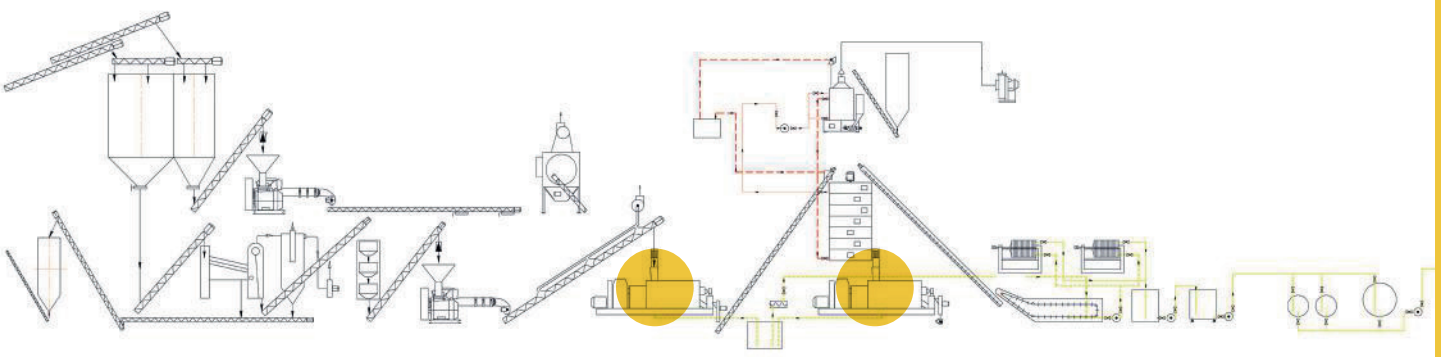

TŁOCZENIE Z EKSTRUZJĄ

Maszyny do produkcji pasz i żywności drogą ekstruzji

Oferowana technologia tłoczenia jednostopniowego z ekstruzją obejmuje obróbkę mechaniczną i termiczną nasion przed tłoczeniem za pomocy ekstruzje. Mechaniczną i termiczną obróbkę nasion przeprowadza się w ekstruderze w ciągu kilku sekund pod wpływem działania wysokiego ciśnienia w komorze ekstrudera oraz podgrzania surowca do wysokiej temperatury.

Sposoby ekstruzji

- ***Metodą na sucho***
- ***Metodą na mokro***

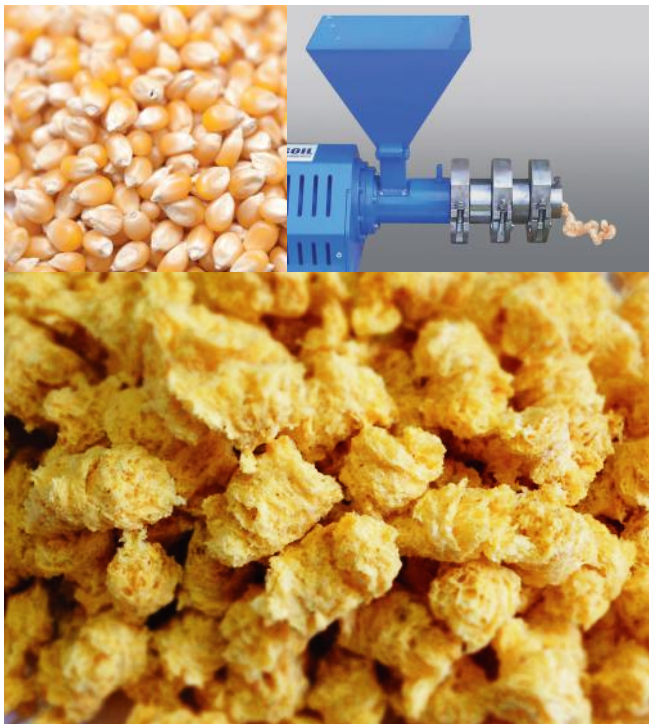

Jednym z najszybciej rosnących działów produkcji żywności jest wytwarzanie przekąsek, a ekstruzja jest już uznaną metodą służącą uzyskiwaniu nowych i pomysłowych produktów spożywczych. Poddanych ekstruzji może być większość zbóż, a produkty zbożowe, takie jak pieczywo, płatki śniadaniowe i ciastka mogą być w ten sposób wytwarzane. Ekstruzja jest również wykorzystywana w produkcji żywności przeznaczonej dla zwierząt domowych.

Maszyna do ekstruzji składa się z zasilacza głównej śruby, podajnika dla wejściowych surowych składników oraz beczki, w której obraca się śruba. Śruba miesza surowe składniki i przesuwa je w stronę otworu, matrycy, która kształtuje finalny produkt. Ekstruzja może być prowadzona w wysokiej temperaturze oraz przy użyciu dużego ciśnienia albo może tylko formować kształt produktu.

EKSTRUDER

Kukurydza	
Moc (kW)	Wydajność kg/godz.
3	30
4	40
5	50
7,5	70
11	100
18	150
22	250
55	500
90	1000
110	1500
160	2000

Soja	
Moc (kW)	Wydajność kg/godz.
3	40
4	50
5	70
7,5	100
11	150
18	250
22	500
55	1000
90	1500
110	2000
160	3000

Rzepak	
Moc (kW)	Wydajność kg/godz.
3	40
4	50
5	70
7,5	100
11	150
18	250
22	500
55	1000
90	1500
110	2000
160	3000

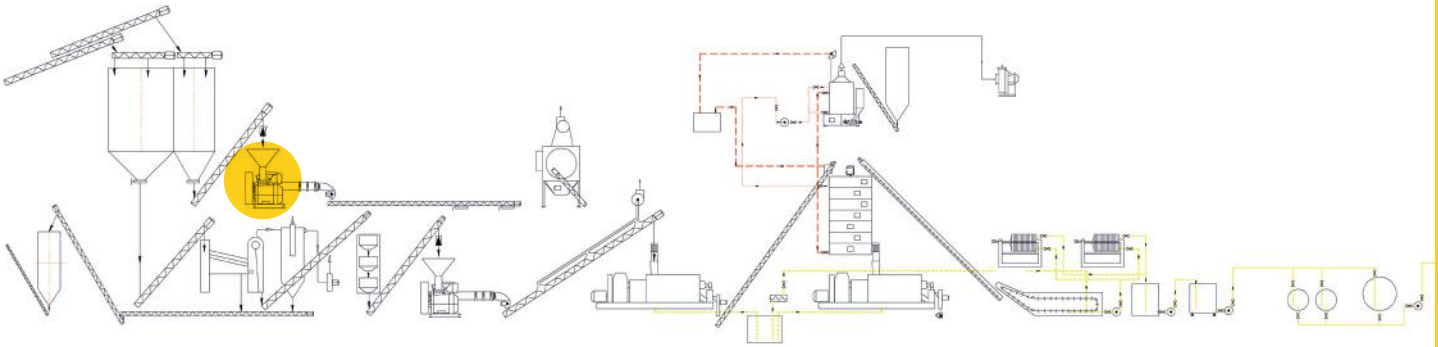

Ekstrudery z długim i krótkim ślimakiem do produkcji przetworów zbożowych błyskawicznych lub karmy dla zwierząt i ryb od 10 do 350 kg/h.

Wytłaczarki przeznaczone dla przygotowania pasz metodą ekstruzji. Podczas wytłaczania osiągana jest temperatura 120-180 °C oraz ciśnienie 20-30 Atm.

Model	Wydajność (kg/godz.)	Silnik
Wytłaczarka E- 20	10-15 kg	2,2 kW
Wytłaczarka E- 40	30-35 kg	4 kW
Wytłaczarka E- 75	60-75 kg	7,5 kW
Wytłaczarka E- 95	80-95 kg	11 kW
Wytłaczarka E- 150	130-150 kg	15 kW
Wytłaczarka E- 170	160-170 kg	18,5 kW
Wytłaczarka E- 200	190-200 kg	22 kW
Wytłaczarka E- 350	300-350 kg	37 kW

Wytłaczarka zbożowa, ktora działa od wału odbioru mocy ciągnika.

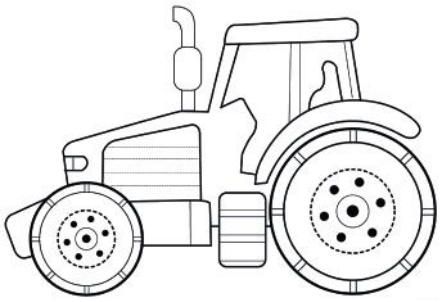

Wydajność przerobu ziarna (pszenica, kukurydza, groch, jęczmień, żyto) 90-130 kg/godz. Do normalnej pracy wytłaczarki wilgotność powinna oscylować wokół 16-18%.

- *Waga: 100 kg.*
- *Wydajność: 90-130 kg/h*
- *Moc: WOM ciągnika*

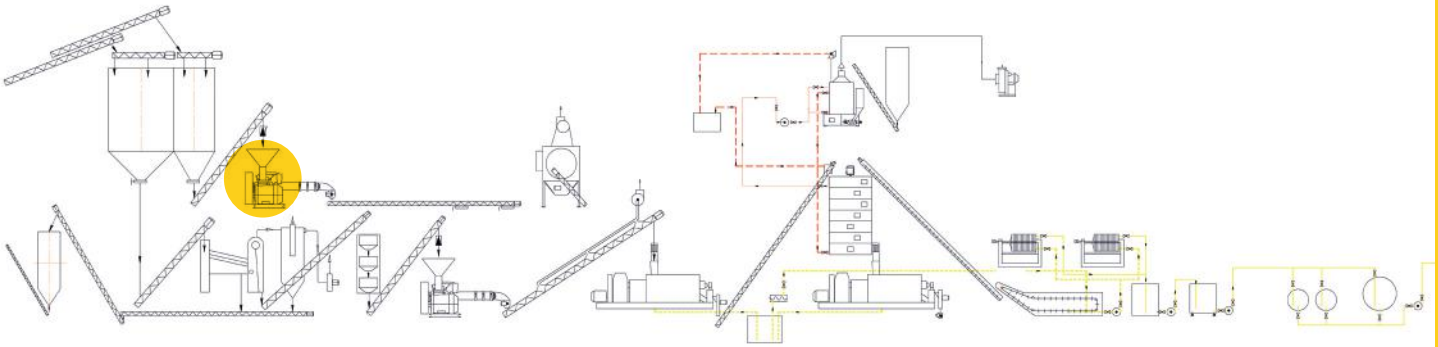

Prasy filtracyjne do oczyszczania osadów

Prasa filtracyjna może być stosowana we wszystkich przypadkach, w których potrzebne jest rozdzielenie fazy stałej i ciekłej z zawiesiny o średniej i dużej odporności na filtrowanie - przy pomocy filtracji pod ciśnieniem.

Filtracja odbywa się poprzez przepuszczanie surowca przez porowatą warstwę tkaniny filtrującej.

Prasa filtrująca składa się z zespołu płyt i ram. Powierzchnia płyt jest perforowana. Na ramy nakładane są ściereczki z tkaniny filtrującej. W płytach są otwory, które tworzą kanały, przez które przeciskany jest surowiec. Olej przechodzi przez ściereczki do specjalnego pojemnika, a zanieczyszczenia mechaniczne zostają na powierzchni serwetek filtracyjnych.

Filtracja Głowna

zbiornik wytłoczonego oleju → pompa → filtr płytowy → zbiornik zapasowy

Filtracja Bezpiecznikowa

zbiornik wytłoczonego oleju → pompa → filtr rękawowy → zbiornik zapasowy

Filtracja Delikatna

zbiornik wytłoczonego oleju → pompa → filtr świecowy → zbiornik zapasowy

Przed filtracją
Olej spożywczy niefiltrowany

PO filtracji
Olej spożywczy filtrowany

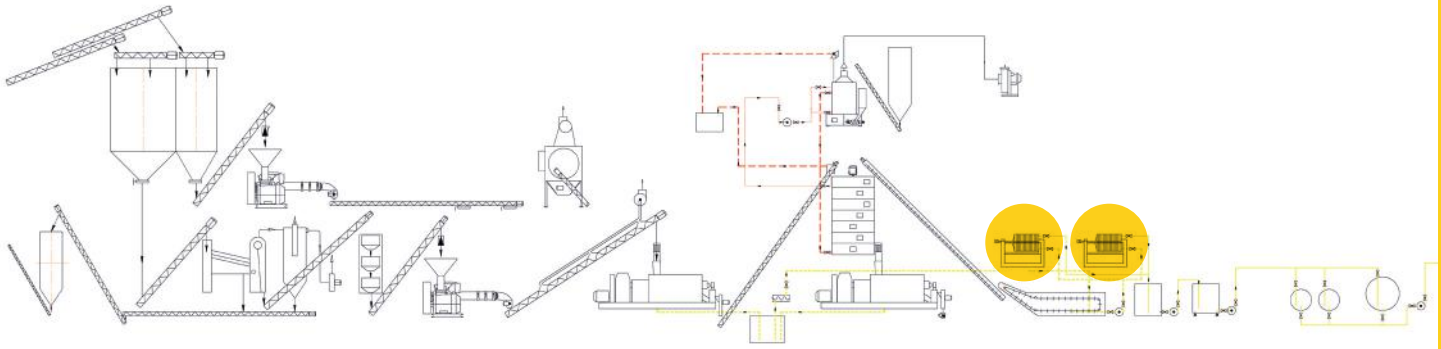

PRASA FILTRACYJNA

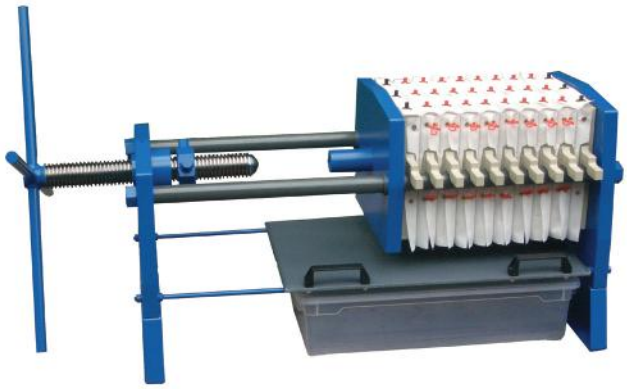

Charakterystyki	Norma
Wydajność	500
Powierzchnia przesiewacze, m^2	0,68
Częstotliwość oscylacji/min	980
Moc silnika, kW	0,75
Wymiary gabarytowe	1800*600*680
Waga, kg	1130

FILTRY PŁYTOWE CIŚNIENIOWY PIONOWE DO OLEJU

Ciśnieniowe filtry płytowe są urządzeniami, w których proces filtracji rozpoczyna się na płytach filtracyjnych wykonanych z kilku warstw siatki metalowej a w dalszym etapie jest kontynuowany na utworzonym placku filtracyjnym.

Proces filtracji odbywa się po obu stronach płyty filtracyjnej dzięki czemu urządzenia te charakteryzują się wysoką powierzchnią filtracyjną, niewielkimi gabarytami oraz wysokimi wydajnościami.

PRASY FILTRACYJNE PRODUKUJEMY NA ZAMÓWIENIA DO INDYWIDUALNYCH POTRZEB KAŻDEGO KLIENTA

Kruszarka młoteczkowa służy do drobnego kruszenia makuchu po wytłoczeniu oleju (pierwotnego lub wtórnego).

Dla prawidłowej pracy rozdrabniacza konieczne jest wcześniejsze całkowite usunięcie drobin metalowych z makuchu.

Kruszarka składa się z korpusu i silnika elektrycznego zamontowanego w górnej części maszyny. W korpusie na dwóch łożyskach umieszczony jest wał z dyskiem, do którego przyczepiane są elementy kruszące (młoteczki), przyjmujące radialną pozycję podczas obrotu wzbudzanego przez rotor. W dolnej części znajduje się otwór dla wyprowadzenia rozdrobnionego produktu. Kruszarka przystosowana jest do pracy w linii z prasą do tłoczenia oleju.

Charakterystyki	Norma
Nominalna moc ogrzewalna	100
Zużycie paliwa	25
Maksymalna temperatura czujnika ciepła	240
Pojemność zbiornika	0,5
Wymiary	**mm**
Średnica	900
Wysokość	2100
Imisje azotu nie więcej	280
Imisje węglowodorowa	2500
Max. zużywania paliwa	0,3

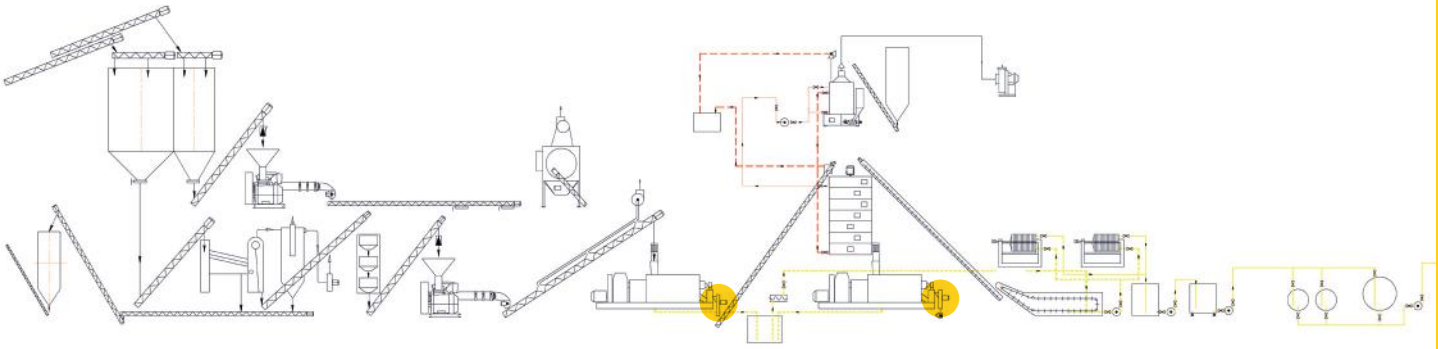

CHŁODNICA

Chłodnica przeznaczona jest do zmniejszania temperatury ekstrudowanego produktu po przeróbce na ekstruderze, a także może być użyta do chłodzenia innych produktów sypkich.

1

Chłodnica PRESOIL ustawiana jest bezpośrednio w linii produkcyjnej dla schładzania produktu przed magazynowaniem.

Charakterystyki	Norma
Wydajność	300
Temperatura filtracyjna, nie niżej	180-300
Moc zainstalowana, kW	0,2
Wymiary, mm	1050*1700*860
Waga, kg	580

KOCIOL GRZEWCZY

Kotły grzewcze w dziedzinie przeróbki kultur oleistych wypełniają 2 podstawowe funkcje:

1) Utylizacja odpadów produkcji.

2) Podgrzewanie nośnika ciepła (dla pomieszczeń, prażalnika, suszarni itp. sprzętu technicznego).

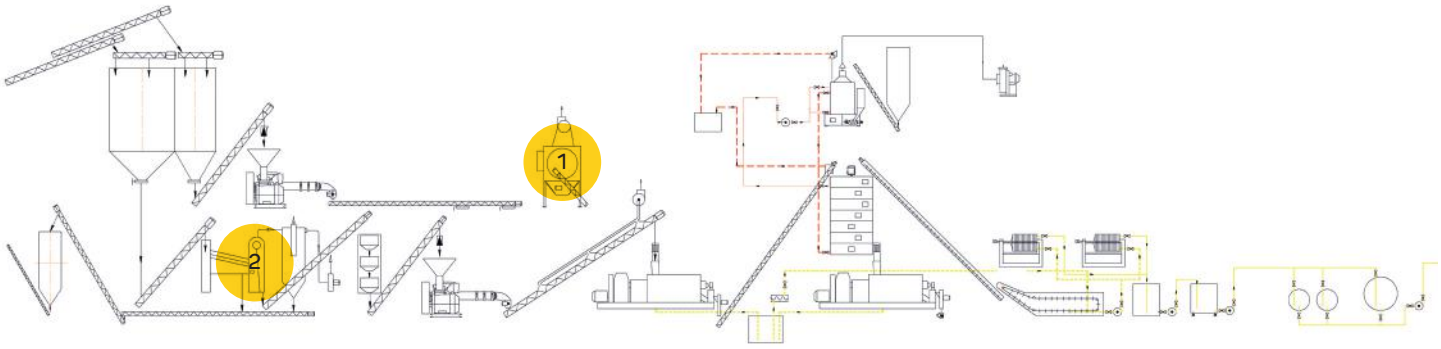

OBŁUSKIWACZ

Maszyna przeznaczona jest do obłuskiwania nasion roślin oleistych i oddzielania łuski od jądra.

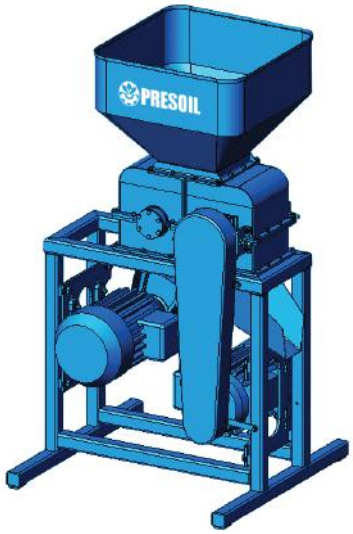

2

Wydajność T/dobę	50	80
Prędkość obrotowa obr/min	560-630	560-630
Ze zmiennej częstotliwości dysku	560	560
Bez zmienny częstotliwości dysku	600	600
Krążek silnika Ø 125	630	630
Ø 133,9		
Ø 140,6		
Średnica wirnika, mm	800	800
Szerokość, mm	980	1280
Moc silnika, kW	7,5	11,0
Zużycie powietrza aspiracyjnego m^3/godz.	610	800
Zainstalowany czas użycia do pierwszego remontu	5	5
Czas użycia	13	13
Gabaryty, mm:		
Długość	1735	1735
Szerokość	1315	1615
Wysokość	1710	1710
Waga, kg	1450	1750

Wymiary	Zmiksowane nasiona	Nasiona duże
Nie uszkodzone nasiona	10,98	12,68
Odpady nasion po wyciśnięciu	8,84	4,82
Rdzeń	40,48	43,87
Łuska	12,50	18,41
Nasiona	11,07	8,49
Kurz olejowy, %	16,13	11,73

OSADNIK

1

Sprzęt do usuwania osadu. Zbiornik do czyszczenia gęstego osadu olejowego.

Charakterystyki	Norma
Wydajność T/godz.	1000-2000
Moc silnika, kW	1,1-3,5
Temperatura w zbiorniku oczyszczania oleju	20...80° C
Waga, kg	900
Gabaryty, mm	3750*1250*1250

PRZESIEWASZ WIBRACYJNY

- Szerokość do 2850 mm w wykonaniu standardowym
- Długość do 1200 mm w wykonaniu standardowym
- Wydajność, zależna od rodzaju transportowanego materiału i wielkości: do 5,0 ton/godz
- waga 300 kg
- Napęd dla pracy ciągłej: jeden lub dwa elektrowibratory silnikowe,

Przesiewacze wibracyjne znajdują również zastosowanie w przemyśle spożywczym np. do oczyszczania buraków cukrowych z błota i wody, albo nasion oleistych, herbaty, bułki tartej oraz maku. Są to bardzo uniwersalne maszyny, które mogą być z powodzeniem stosowane w większości gałęzi przemysłu rolno - spożywczego.

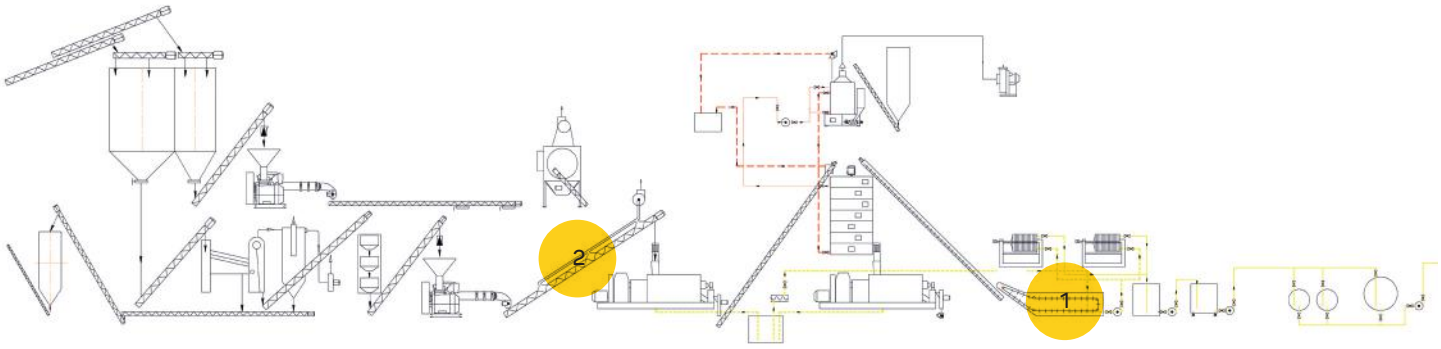

SUSZARKA BĘBNOWA

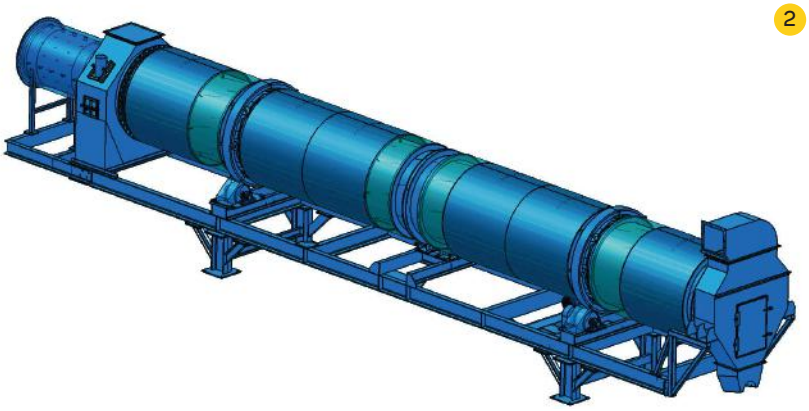

- Średnica bębna: 1 m,
- Długość: 4 m,
- Suszarnia posiada kompletny napęd.

Suszarka bębnowa przeznaczona jest do ciągłego suszenia zmielonego materiału przed brykietowaniem - łusek nasion oleistych, trocin itp.

Suszarka przystosowana jest do działania w pomieszczeniach zamkniętych z użyciem instalacji wentylacyjno-dymowej.

Suszarnia doskonale sprawdza się przy suszeniu wszelkiego rodzaju kruszywa.

MŁYN WALCOWY

Młyn walcowy do mielenia ziarna i półproduktów pszenicy jest używany jako część zestawu urządzeń dla młynów ze zwiększoną wydajnością w produkcji mąki wysokiej jakości.

Maszyna składa się z dwóch niezależnych części. Głównymi częściami roboczymi są dwie pary walców umieszczone po przekątnej.

Charakterystyki	Młyn I	Młyn II	Młyn III
Wydajność, T/dobę	60	80	100
Rozmiar rolki do mielenia, mm: średnica/długość	250/600	250/800	250/1000
Moc silników, kW	15	18,5	22
Gabaryty, mm	1830*1470*1320	2030*1470*1320	2230*1470*1320

OSADNIK

1

Sprzęt do usuwania osadu. Zbiornik do czyszczenia gęstego osadu olejowego.

Charakterystyki	Norma
Wydajność T/godz.	1000-2000
Moc silnika, kW	1,1-3,5
Temperatura w zbiorniku oczyszczania oleju	20...80° C
Waga, kg	900
Gabaryty, mm	3750*1250*1250

PRZESIEWASZ WIBRACYJNY

- Szerokość do 2850 mm w wykonaniu standardowym
- Długość do 1200 mm w wykonaniu standardowym
- Wydajność, zależna od rodzaju transportowanego materiału i wielkości: do 5,0 ton/godz
- waga 300 kg
- Napęd dla pracy ciągłej: jeden lub dwa elektrowibratory silnikowe,

Przesiewacze wibracyjne znajdują również zastosowanie w przemyśle spożywczym np. do oczyszczania buraków cukrowych z błota i wody, albo nasion oleistych, herbaty, bułki tartej oraz maku. Są to bardzo uniwersalne maszyny, które mogą być z powodzeniem stosowane w większości gałęzi przemysłu rolno - spożywczego.

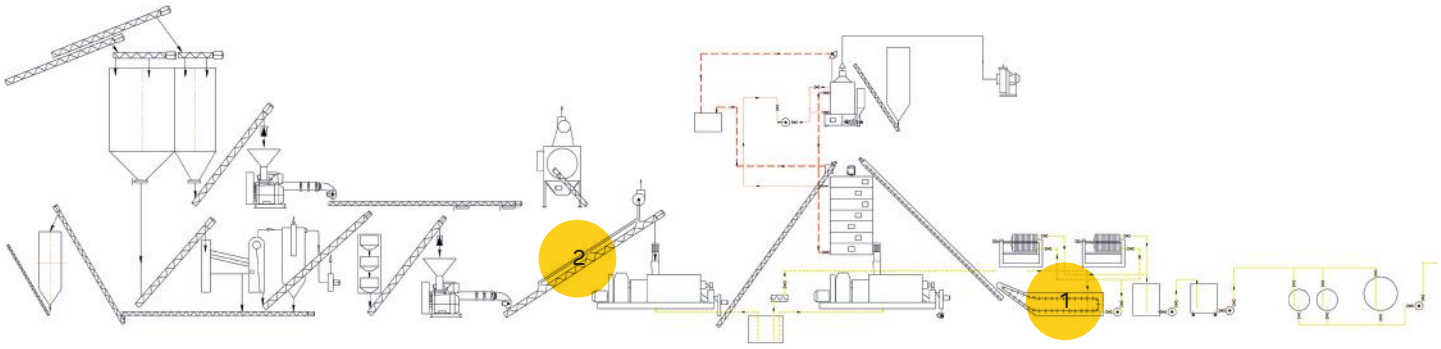

SUSZARKA BĘBNOWA

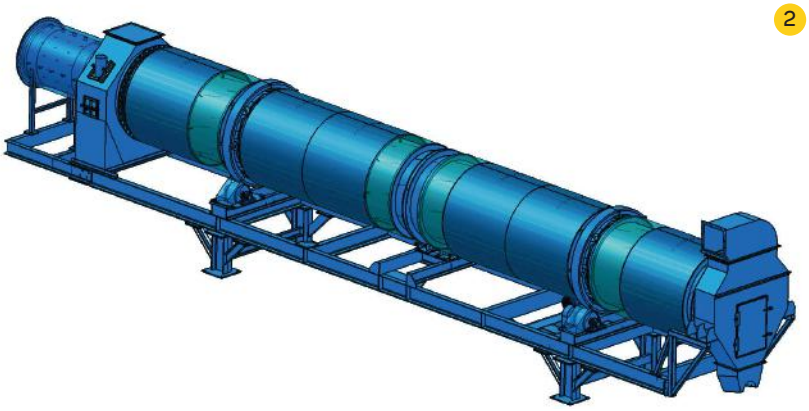

- Średnica bębna: 1 m,
- Długość: 4 m,
- Suszarnia posiada kompletny napęd.

Suszarka bębnowa przeznaczona jest do ciągłego suszenia zmielonego materiału przed brykietowaniem - łusek nasion oleistych, trocin itp.

Suszarka przystosowana jest do działania w pomieszczeniach zamkniętych z użyciem instalacji wentylacyjno-dymowej.

Suszarnia doskonale sprawdza się przy suszeniu wszelkiego rodzaju kruszywa.

MŁYN WALCOWY

Młyn walcowy do mielenia ziarna i półproduktów pszenicy jest używany jako część zestawu urządzeń dla młynów ze zwiększoną wydajnością w produkcji mąki wysokiej jakości.

Maszyna składa się z dwóch niezależnych części. Głównymi częściami roboczymi są dwie pary walców umieszczone po przekątnej.

Charakterystyki	Młyn I	Młyn II	Młyn III
Wydajność, T/dobę	60	80	100
Rozmiar rolki do mielenia, mm: średnica/długość	250/600	250/800	250/1000
Moc silników, kW	15	18,5	22
Gabaryty, mm	1830*1470*1320	2030*1470*1320	2230*1470*1320

*Firma **Presoil** produkuje kompleksowe linie do recyklingu, wytłaczania i produkcji produkcji olejów roślinnych, linii z ekstruzja i bez, linii do przygotowania pasz dla zwierząt hodowlanych.*

Możemy realizować linie w rożnych wydajnościach, od 10 kg/h do 5000 kg/h, pod klucz, świadczymy usługi projektowe, montaż, demontaż, usługi naprawcze, prowadzimy modernizację i remont istniejących obiektów.

Pellet to ekologiczne paliwo. PRESOIL proponuje Państwu linie technologicznie do przerobu biomasy z roślin oleistych. Oferujemy również sam pellet - luzem, w workach 15-20 kg i w big-bagach.

ul. Wszystkich Świętych 5/3
61-843 Poznań
te.l: +48 514-372-709
e-mail: biuro@presoil.pl
www.presoil.pl